ООО "ТРИТЭРА-С"

Техническое перевооружение подготовительного (подработочного) (дробильного) отделения с установкой в нём весоизмерительного оборудования на кондитерской фабрике ООО "Степь-Инвестиции" по адресу: Ростовская обл., Аксайский р-н, х. Александровка, ул.Вишневая, 24

Подготовительное (подработочное) (дробильное) отделение (цех казинаков)

ДОКУМЕНТАЦИЯ

Архитектурно-строительные решения

122/09-2023-АС1

2023

ООО "ТРИТЭРА-С"

Техническое перевооружение подготовительного (подработочного) (дробильного) отделения с установкой в нём весоизмерительного оборудования на кондитерской фабрике ООО "Степь-Инвестиции" по адресу: Ростовская обл., Аксайский р-н, х. Александровка, ул.Вишневая, 24

Подготовительное (подработочное) (дробильное) отделение (цех казинаков)

ДОКУМЕНТАЦИЯ

Архитектурно-строительные решения

122/09-2023-АС1

Главный инженер проекта Н. М. Марченко

2023

Инв. N подл. | Подпись и дата | Взамен инв. N

ВЕДОМОСТЬ ОСНОВНЫХ КОМПЛЕКТОВ РАБОЧИХ ЧЕРТЕЖЕЙ

Обозначение	Наименование	Примечание
122/09-2023-АС1	Архитектурно-строительные решения	
122/09-2023-ТХ1, ТХ1.С	Технология производства. Спецификация оборудования, изделий и материалов	
122/09-2023-ЭМ1,ЭМ1.С	Силовое электрооборудование. Спецификация оборудования, изделий и материалов	
122/09-2023-АТХ1, АТХ1.С	Автоматизация технологических процессов. Спецификация оборудования, изделий и материалов	
122/09-2023-СМ1	Локальный сметный расчет	

ВЕДОМОСТЬ РАБОЧИХ ЧЕРТЕЖЕЙ ОСНОВНОГО КОМПЛЕКТА АС1

Лист	Наименование	Примечание
1	Общие данные	
2	Планы на отм. 0.000, +3.250	
3	Планы на отм. +5.850, +7.450	
4	Разрезы 1-1, 2-2	
5	Схемы расположения проектируемых металлических конструкций	
	на отм. 0.000, +3.250	
6	Схемы расположения проектируемых металлических конструкций	
	на отм. +5.210, +5.850	
7	Схемы расположения проектируемых металлических конструкций	
	на отм. +7.450	
8	Разрезы 3-3, 4-4	
9	Разрезы 5-5, 6-6	
10	Разрезы 7-7, 8-8	
11	Узлы 1...5	
12	Воронки Вл1, Вл2	
13	Марш лестничный Лм1. Стремянка С1. Ограждения ОГ1, ОГ2, ОГС1	
14	Спецификация металлопроката	

ВЕДОМОСТЬ АКТОВ ПРОМЕЖУТОЧНОЙ ПРИЕМКИ ОТВЕТСТВЕННЫХ КОНСТРУКЦИЙ

N	Наименование	Примечание
1	Монтаж стальных конструкций	
2	Выполнение сварочных работ, выборочный контроль швов	
3	Антикоррозионная защита	

ОБЩИЕ УКАЗАНИЯ

1. За относительную отм.0,000 принята отметка пола 1 этажа существующего цеха казинаков.
2. Чертежи металлоконструкций разработаны на стадии КМ и являются исходным материалом для разработки деталировочных чертежей марки "КМД".
3. Все заводские соединения металлоконструкций – сварные. Монтажную сварку производить электродами типа Э-42 по ГОСТ 9467-75*. Материалы для выполнения сварочных работ и катеты сварных швов принять по таблице Г.1 приложения Г и таблице 38* СП 16.13330.2017 (актуализированная редакция СНиП II-23-81*).
4. Монтажные соединения конструкций осуществлять на болтах М12 и монтажной сварке. Монтажные болты принять с шестигранной головкой нормальной точности класса В, прочности класса 5.8 по ГОСТ 7798-70*.
5. Размеры сварных швов определяются при разработке чертежей марки КМД по минимальному опорному усилию – 3.0т.
6. Внутренние поверхности воронок покрыть олифой за 2 раза.
7. Антикоррозионную защиту (в том числе наружных поверхностей воронок) предусмотреть в виде окраски за 2 раза эмалью нитро-132 быстросохнущей (ГОСТ Р 51691-2008) по одному слою грунтовки ГФ-021 (ГОСТ 25129-2020), при этом степень очистки поверхности стальных конструкций от окислов (окалины, ржавчины) перед нанесением защитного покрытия должна быть третьей, согласно ГОСТ 9.402-2004.
8. Запрещается использовать строительные материалы и изделия, не отвечающие требованиям к обеспечению радиационной безопасности в соответствии с Федеральным Законом Российской Федерации "О радиационной безопасности" N3-ФЗ от 09.01.96г. требованиям "Норм радиационной безопасности (НРБ-99/2009) СанПиН 2.6.2523-09 и "Основных санитарных правил обеспечения радиационной безопасности" (ОСП ОРБ-99/2010) СП 2.6.1.2612-10. Результаты радиационного контроля, до начала производства работ должны быть переданы Заказчику и представителю авторского надзора. Техническая документация на строительные материалы должна содержать информацию о показателях пожарной опасности этих материалов в соответствии с требованиями статьи 134 Федерального Закона РФ N 123-ФЗ.
9. Технические решения, принятые в рабочих чертежах, соответствуют требованиям экологических санитарно-гигиенических, противопожарных и строительных норм, действующих на территории Российской Федерации и обеспечивают безопасную для жизни и здоровья людей эксплуатацию при соблюдении предусмотренных рабочими чертежами мероприятий.
10. Изготовление и монтаж металлических конструкций выполнять в соответствии с требованиями СНиП 3.03.01-87 "Несущие и ограждающие конструкции", СП 16.13330.2017 "Стальные конструкции" СП53-101-98 "Изготовление и контроль качества стальных конструкций", ГОСТ 23118-99 "Конструкции стальные строительные. Общие технические условия", МДС53-1.2001 рекомендации по монтажу стальных конструкций"
11. Все работы должны производиться согласно требованиям СП 48.13330-2011 (актуализированная редакция СНиП 12-01-2004 "Организация строительства") , СНиП 12-03-2001 ч.1 и СНиП 12-04-2002 ч.2 "Безопасность труда в строительстве", проектом производства работ, составленным организацией, осуществляющей строительство.

Взамен инв. N

Подпись и дата

Инв. N подл.

						122/09-2023-АС
						Техническое перевооружение подготовительного (подработочного) (дробильного) отделения с установкой в нем весоизмерительного оборудования на кондитерской фабрике ООО "Степь-Инвестиции по адресу: Ростовская обл., Аксайский р-н, х.Александровка, ул.Вишневая, 24
Изм.	Кол.уч.	Лист	N док.	Подпись	Дата	
Разработал		Свирина				Подготовительное (подработочное) (дробильное) отделение (цех казинаков)
Проверил		Белоконь				Стадия: Д; Лист: 1; Листов: 14
Гл.спец.		Белоконь				
Н.контр.		Марченко				Общие данные
ГИП		Марченко				ООО "ТРИТЭРА-С" г.Ростов-на-Дону

Формат А3

План на отм. 0.000

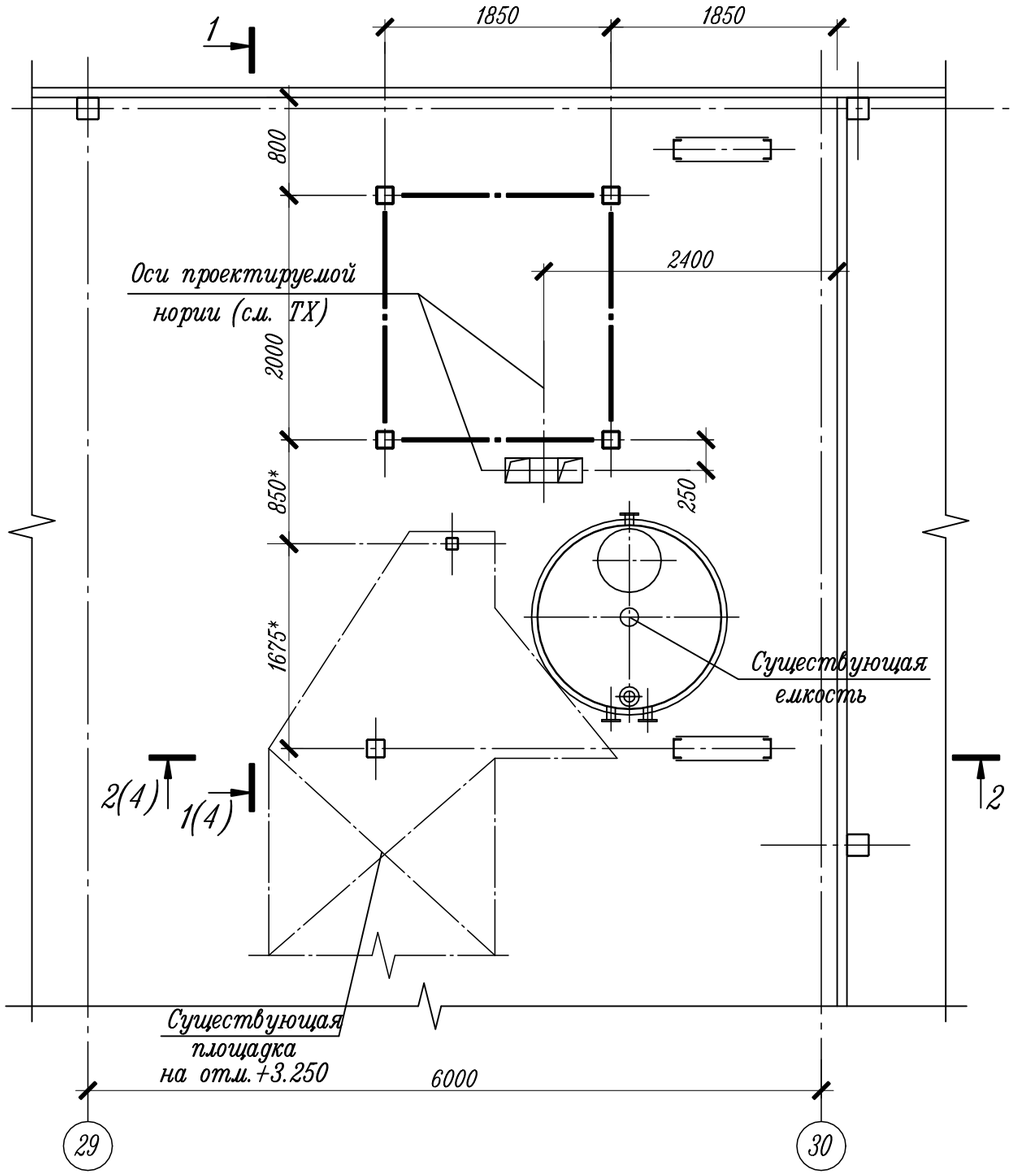

План на отм. +3.250

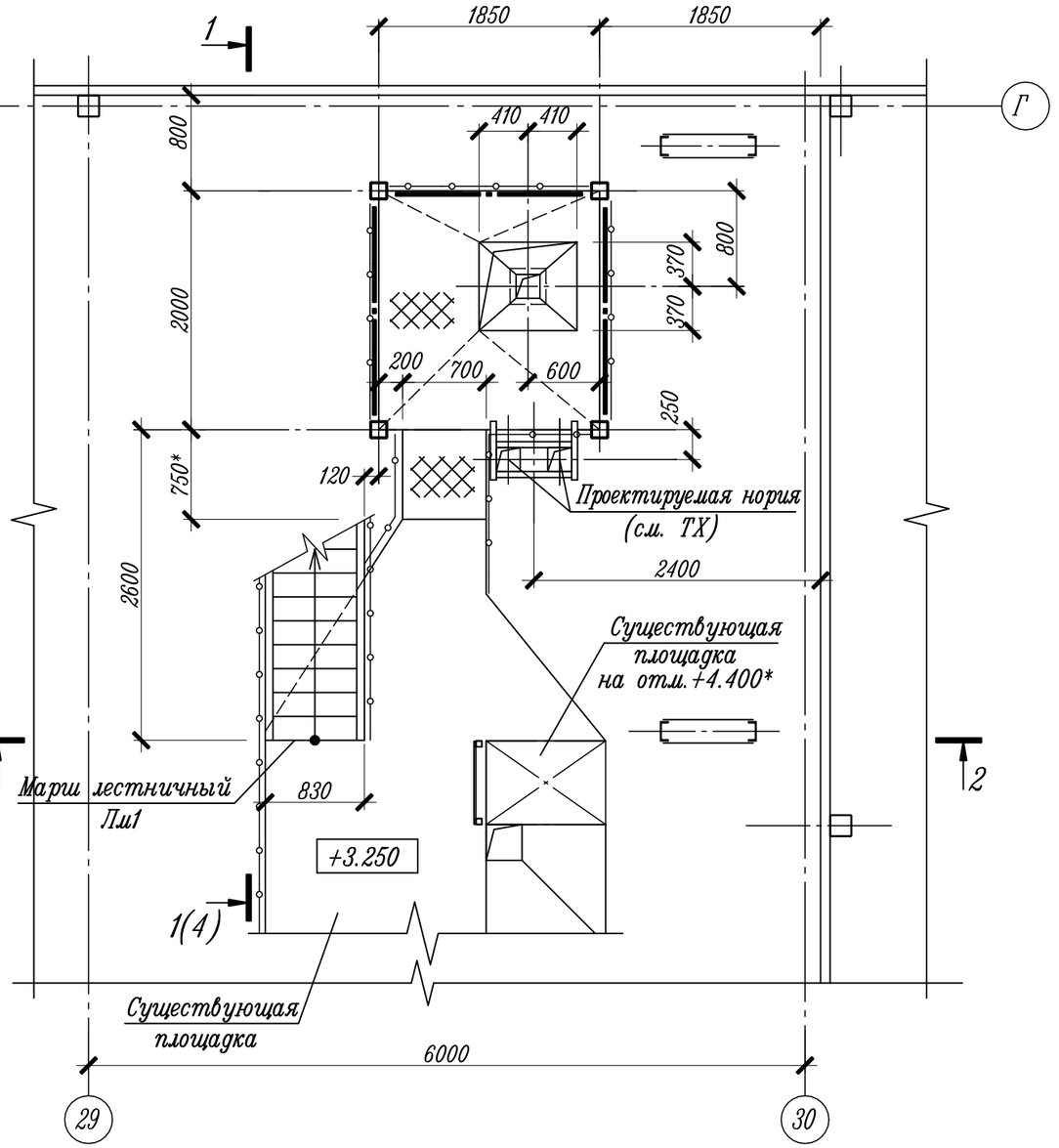

1. Размеры и отметки со знаком "*" уточнить по месту.

						122/09-2023-АС1		
						Техническое перевооружение подготовительного (подработочного) (дробильного) отделения с установкой в нем весоизмерительного оборудования на кондитерской фабрике ООО "Степь-Инвестиции по адресу: Ростовская обл., Аксайский р-н, х.Александровка, ул.Вишневая, 24		
Изм.	Кол.уч.	Лист	N док.	Подпись	Дата			
Разработал		Свирина				Подготовительное (подработочное) (дробильное) отделение (цех казинаков)	Стадия: Д	Лист: 2 / Листов:
Проверил		Белоконь						
Гл.спец.		Белоконь						
Н.контр.		Марченко				Планы на отм. 0.000, +3.250	ООО "ТРИТЭРА-С" г.Ростов-на-Дону	

Взамен инв. N

Подпись и дата

Инв. N подл.

Формат А3

План на отм. +5.850

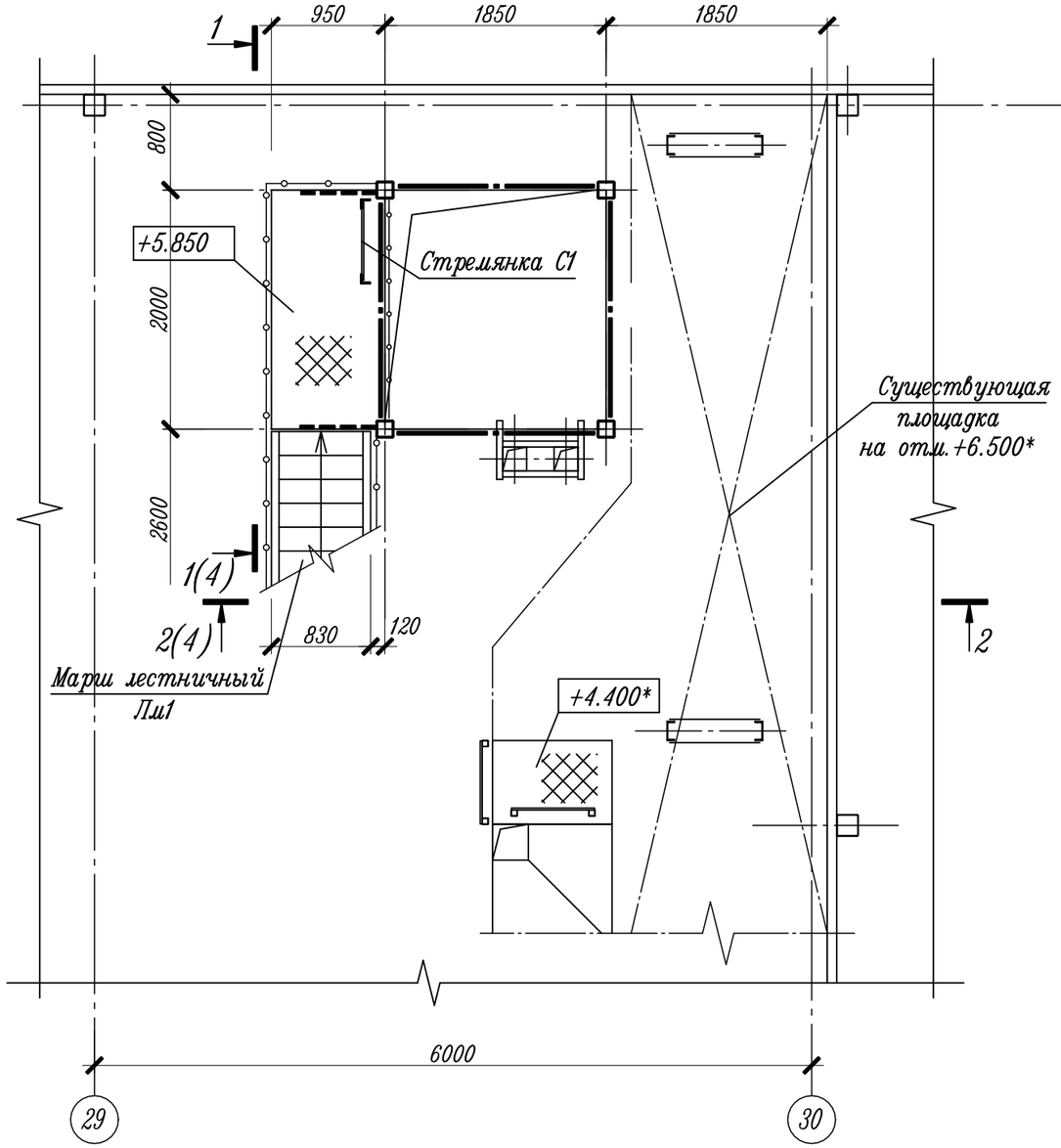

План на отм. +7.450

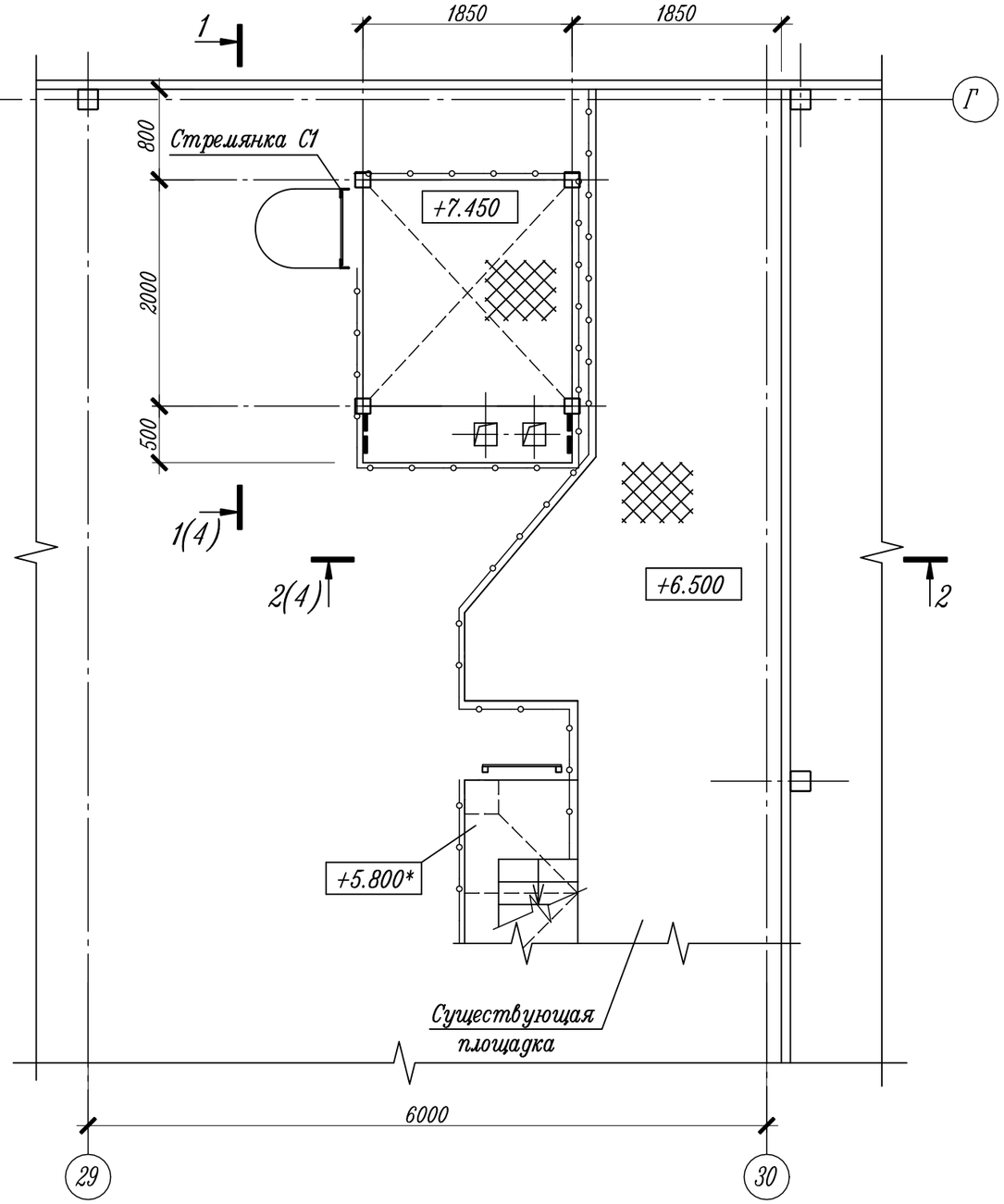

1. Размеры и отметки со знаком "*" уточнить по месту.

						122/09-2023-АС1		
						Техническое перевооружение подготовительного (подработочного) (дробильного) отделения с установкой в нем весоизмерительного оборудования на кондитерской фабрике ООО "Степь-Инвестиции по адресу: Ростовская обл., Аксайский р-н, х.Александровка, ул.Вишневая, 24		
Изм.	Кол.уч.	Лист	N док.	Подпись	Дата			
Разработал		Свирина				Подготовительное (подработочное) (дробильное) отделение (цех казинаков)	Стадия	Лист	Листов
Проверил		Белоконь					Д	3	
Гл.спец.		Белоконь							
Н.контр.		Марченко				Планы на отм. +5.850, +7.450	ООО "ТРИТЭРА-С" г.Ростов-на-Дону		

Формат А3

Взамен инв. N

Подпись и дата

Инв. N подл.

Разрез 1 – 1

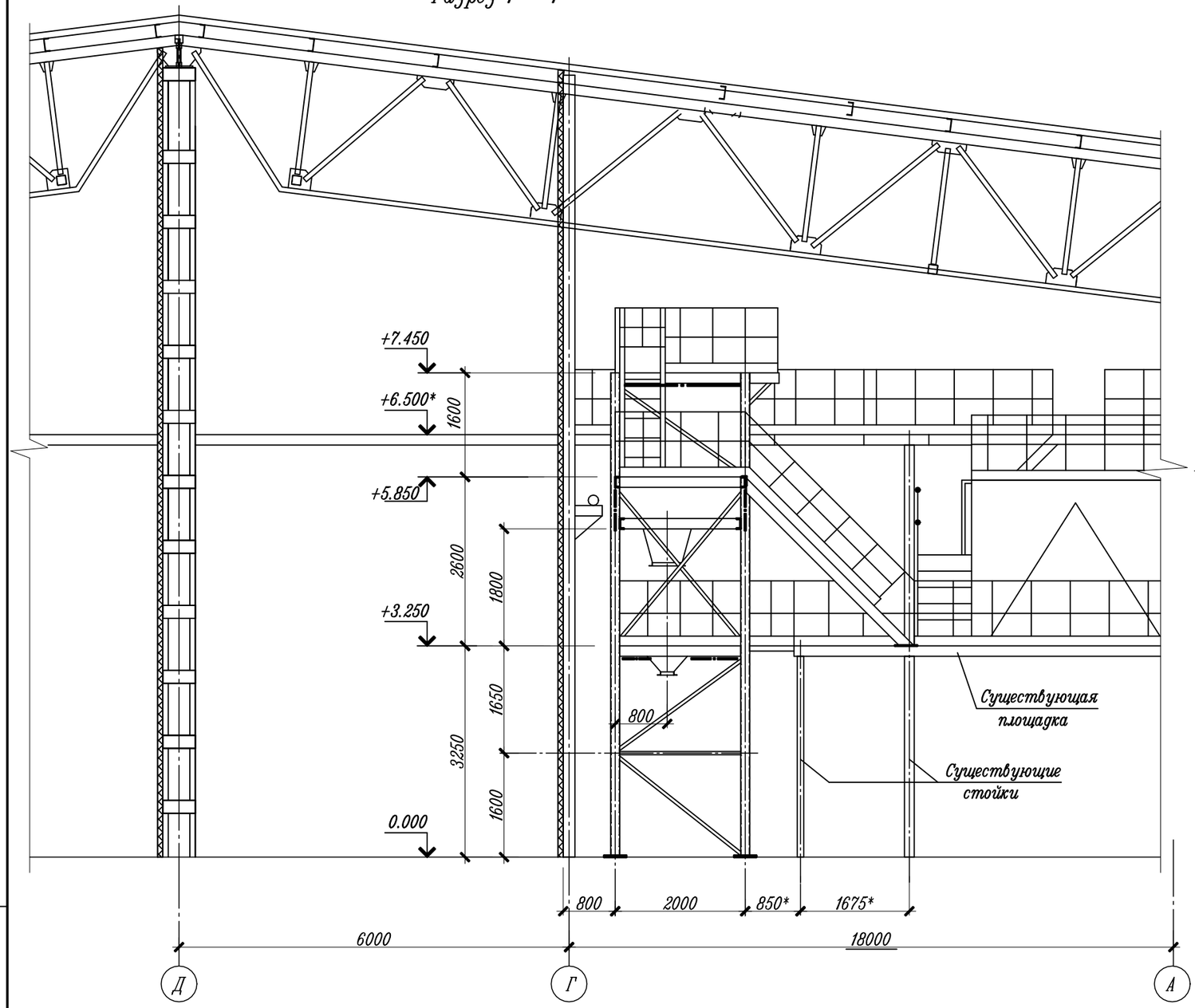

Разрез 2 – 2

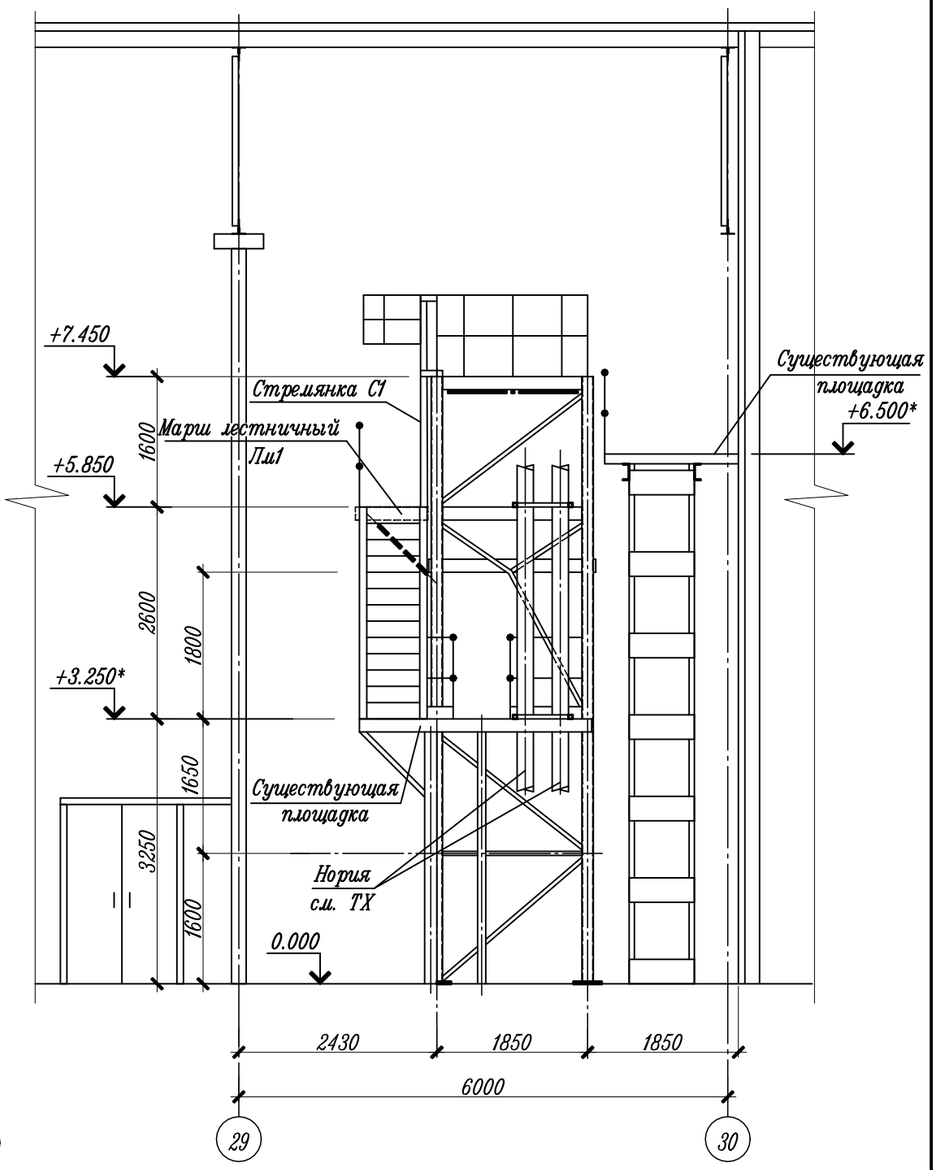

1. Размеры и отметки со знаком "*" уточнить по месту.

						122/09-2023-АС1
						Техническое перевооружение подготовительного (подработочного) (дробильного) отделения с установкой в нем весоизмерительного оборудования на кондитерской фабрике ООО "Степь-Инвестиции по адресу: Ростовская обл., Аксайский р-н, х.Александровка, ул.Вишневая, 24
Изм.	Кол.уч.	Лист	N док.	Подпись	Дата	
Разработал		Свирина				Подготовительное (подработочное) (дробильное) отделение (цех казинаков)
Проверил		Белоконь				Стадия: Д; Лист: 4; Листов:
Гл.спец.		Белоконь				
Н.контр.		Марченко				Разрезы 1-1, 2-2
						ООО "ТРИТЭРА-С" г.Ростов-на-Дону

Формат А3

Взамен инв. N | Подпись и дата | Инв. N подл.

Схема расположения проектируемых металлических конструкций на отм. 0.000

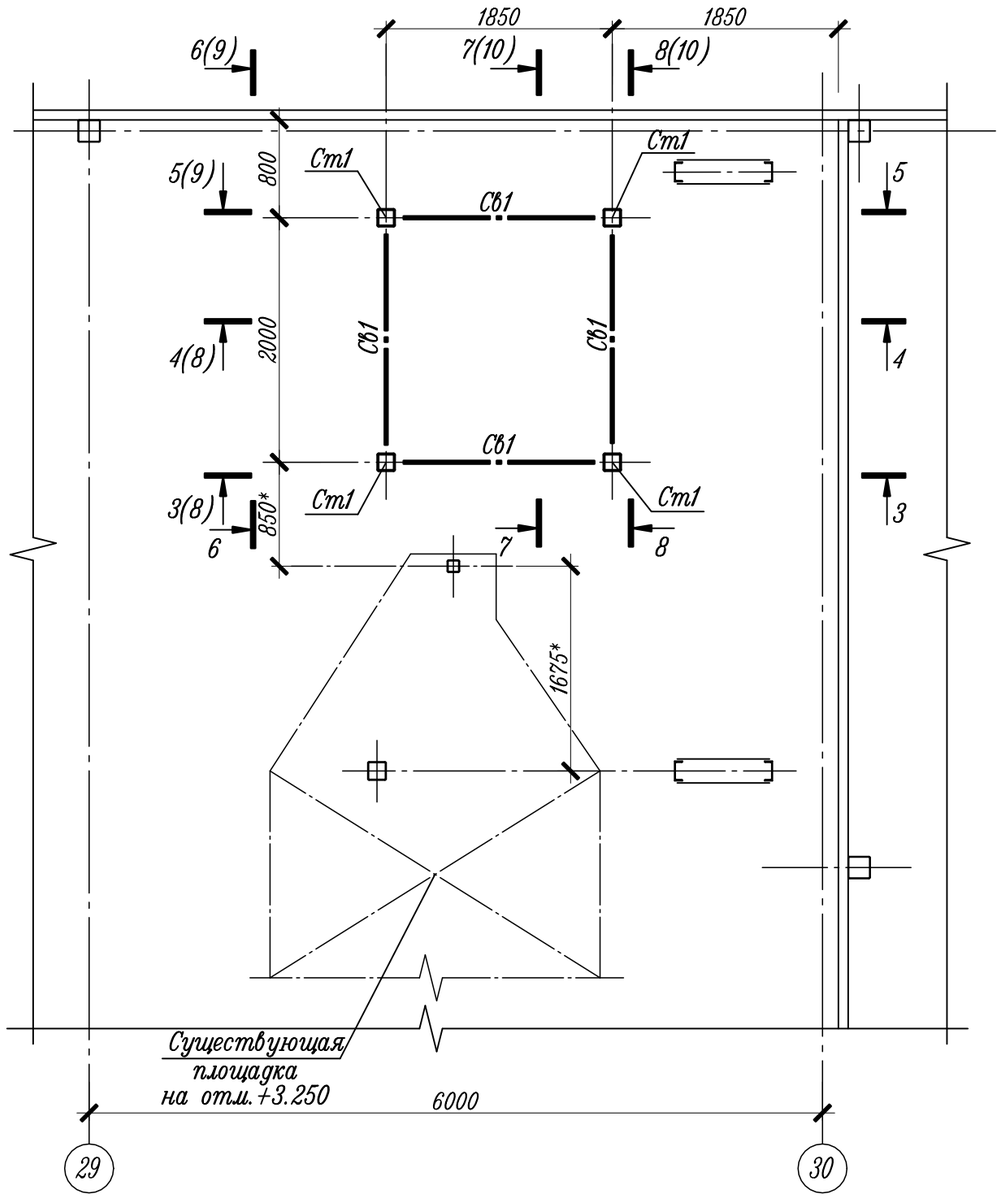

Схема расположения проектируемых металлических конструкций на отм. +3.250

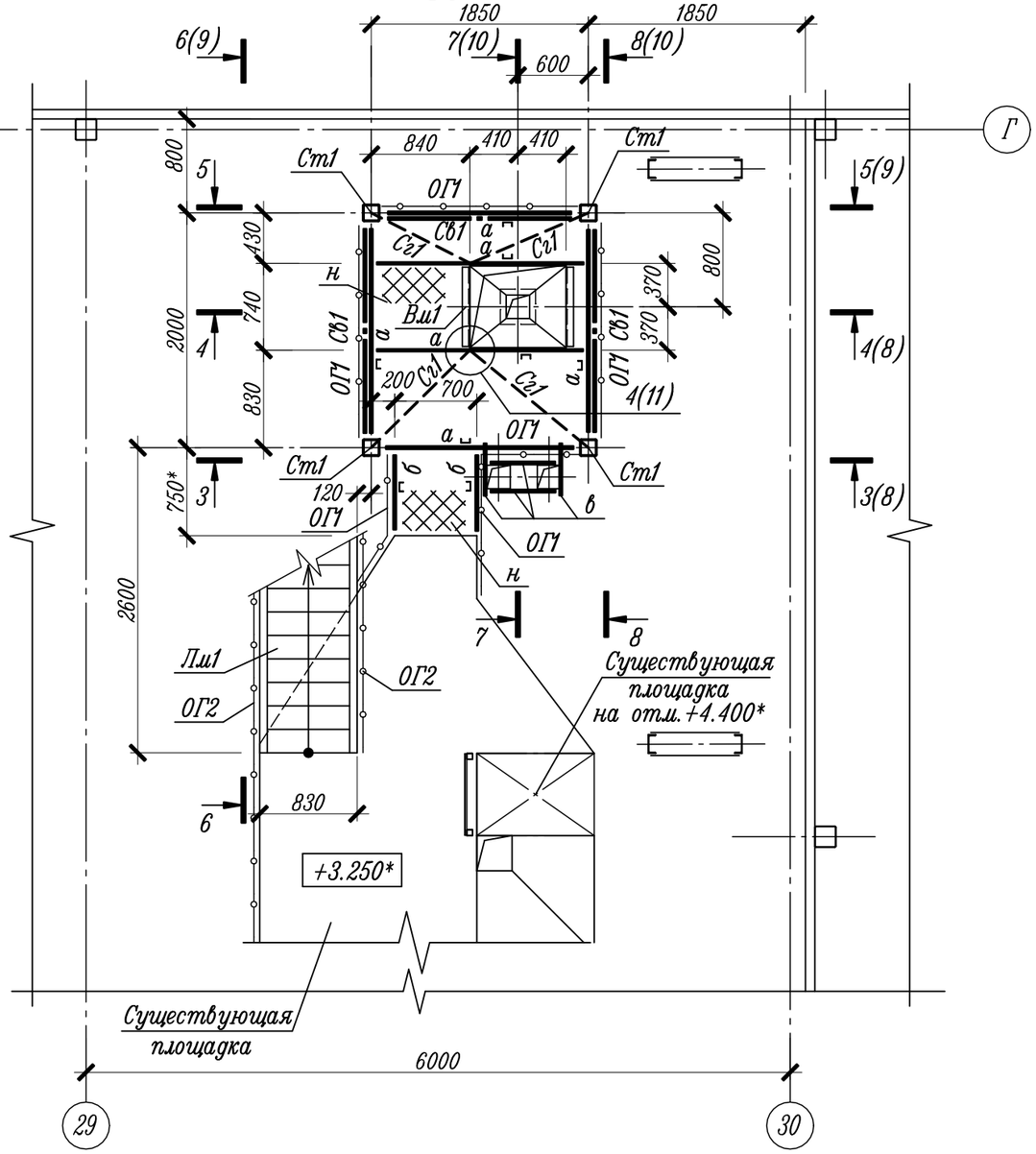

1. Ведомость элементов см. на листе 7.
2. Размеры со знаком "*" уточнить по месту.

						122/09-2023-АС1	
						Техническое перевооружение подготовительного (подработочного) (дробильного) отделения с установкой в нем весоизмерительного оборудования на кондитерской фабрике ООО "Степь-Инвестиции по адресу: Ростовская обл., Аксайский р-н, х.Александровка, ул.Вишневая, 24	
Изм.	Кол.уч.	Лист	N док.	Подпись	Дата		
Разработал		Свирина				Подготовительное (подработочное) (дробильное) отделение (цех казинаков)	Стадия: Д; Лист: 5; Листов:
Проверил		Белоконь					
Гл.спец.		Белоконь					
Н.контр.		Марченко				Схемы расположения проектируемых металлических конструкций на отм. 0.000, +3.250	ООО "ТРИТЭРА-С" г.Ростов-на-Дону

Взамен инв. N

Подпись и дата

Инв. N подл.

Формат А3

Схема расположения проектируемых металлических конструкций на отм. +5.210

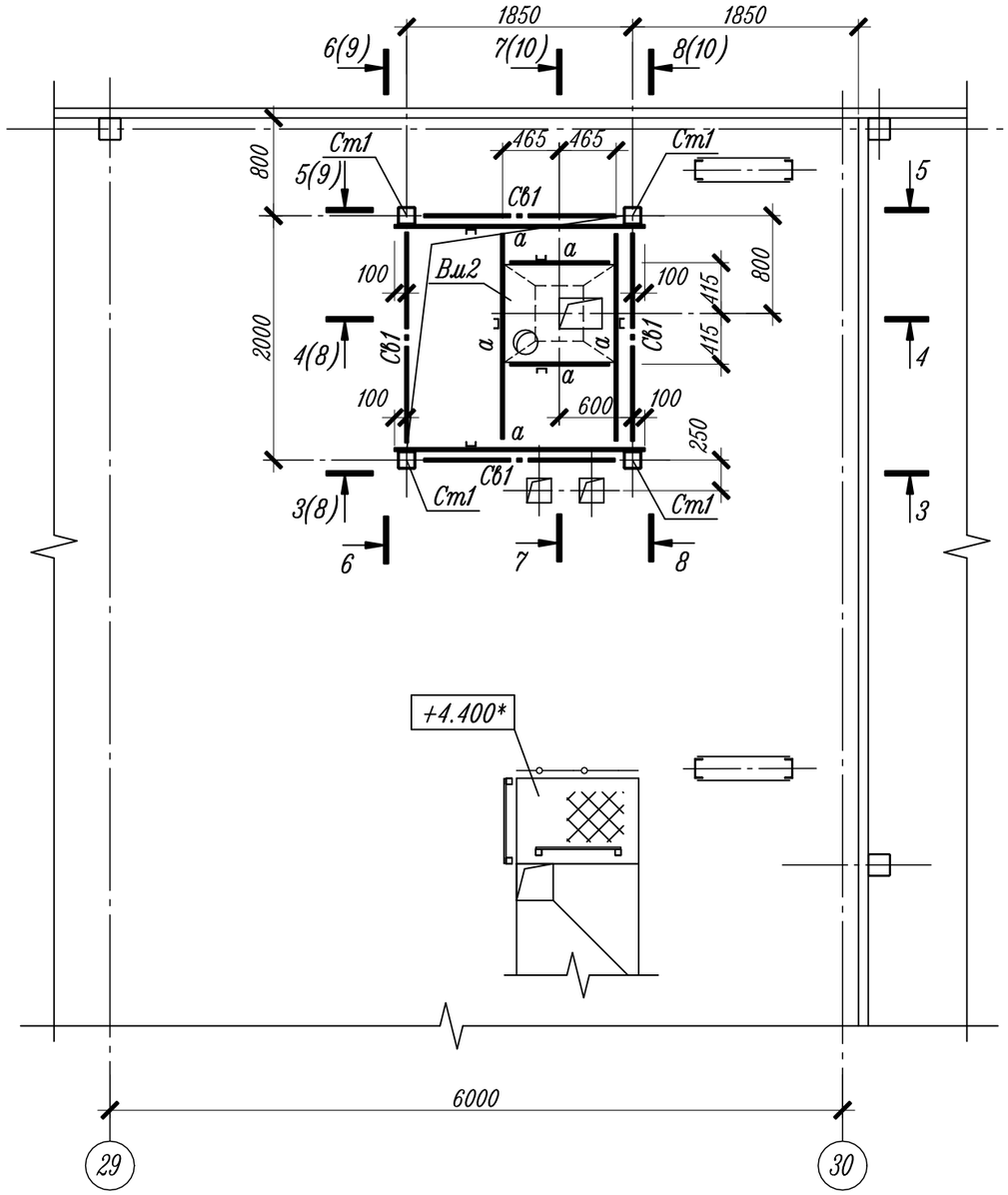

Схема расположения проектируемых металлических конструкций на отм. +5.850

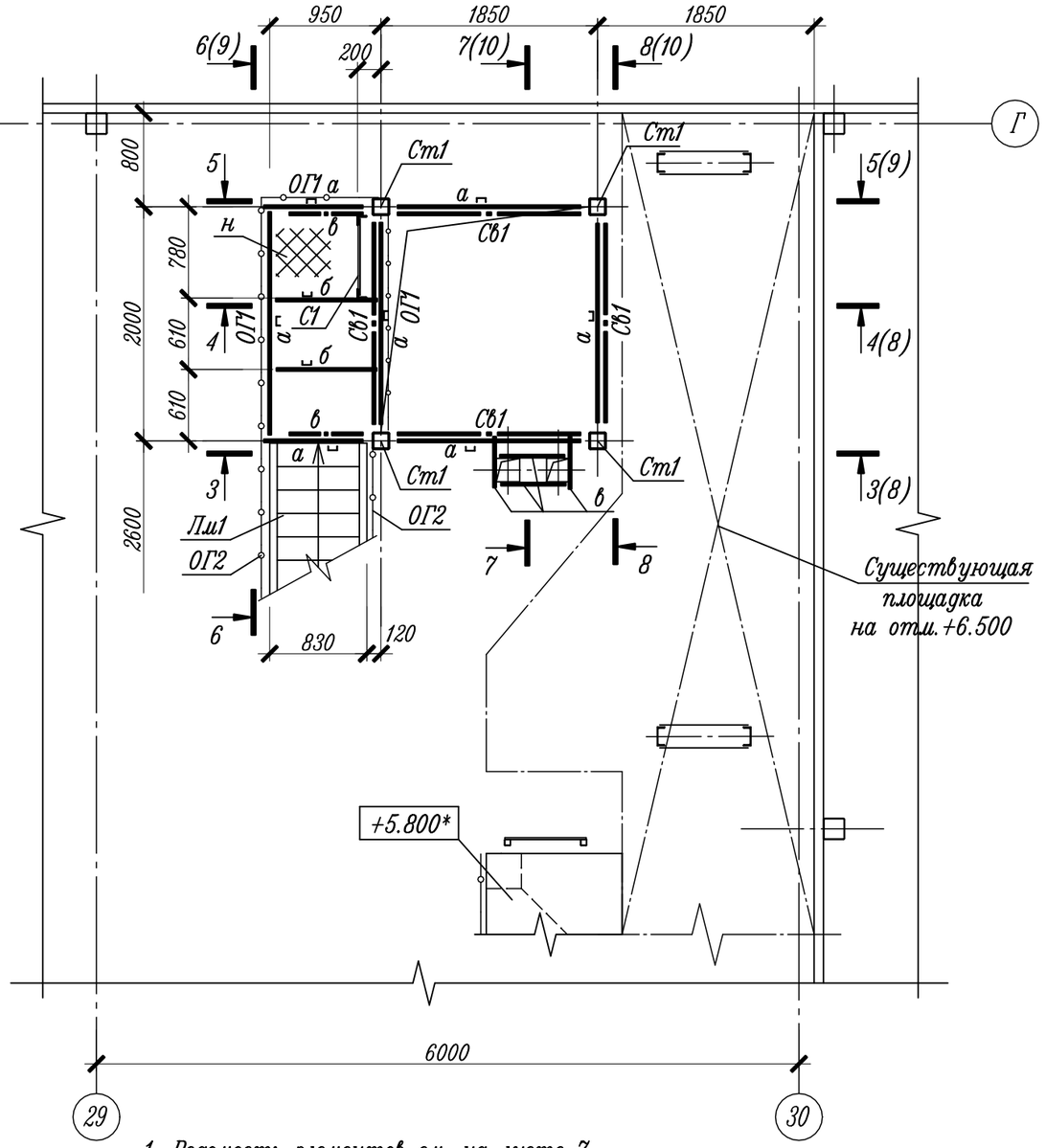

1. Ведомость элементов см. на листе 7.
2. Размеры и отметки со знаком "*" уточнить по месту.

						122/09-2023-АС1		
						Техническое перевооружение подготовительного (подработочного) (дробильного) отделения с установкой в нем весоизмерительного оборудования на кондитерской фабриже ООО "Степь-Инвестиции по адресу: Ростовская обл., Аксайский р-н, х.Александровка, ул.Вишневая, 24		
Изм.	Кол.уч.	Лист	N док.	Подпись	Дата			
Разработал		Свирина				Подготовительное (подработочное) (дробильное) отделение (цех казинаков)	Стадия	Лист	Листов
Проверил		Белоконь					Д	6	
Гл.спец.		Белоконь							
Н.контр.		Марченко				Схемы расположения проектируемых металлических конструкций на отм. +5.210, +5.850	ООО "ТРИТЭРА-С" г.Ростов-на-Дону		

Формат А3

Взамен инв. N

Подпись и дата

Инв. N подл.

Схема расположения проектируемых металлических конструкций на отм. +7.450

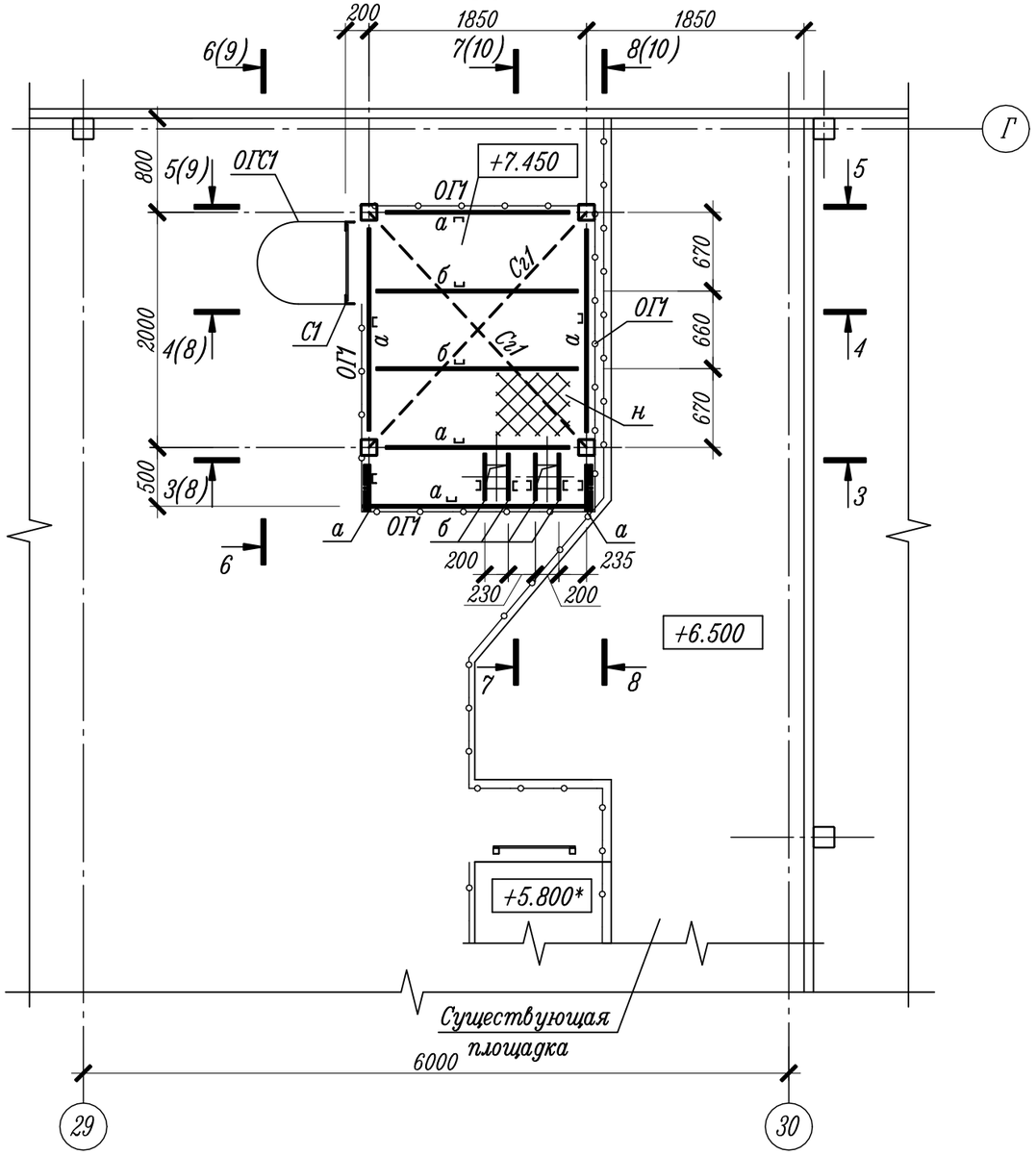

Ведомость элементов

Марка элемента	Сечение			Усилие для прикрепления			Наименование или марка материала	Примечание
	эскиз	поз.	состав	А, кН	N, кН	М, кН*м		
Ст1	□		Гн. □ 140х140х6				С245	
а	⊏		[16П					
б	⊏		[8П					
в	□		Гн. □ 50х50х4					
н	—		Рифл. t4				С235	
Р1	□		Гн. □ 50х50х4				С245	
Св1	□		Гн. □ 50х50х4					
Сг1	□		Гн. □ 50х50х4					
Вм1	сложный		Воронка Вм1					1шт.(лист)
Вм2	сложный		Воронка Вм2					1шт.(лист)
Лм1	сложный		Лестничный марш Лм1					1шт.(лист)
С1	сложный		Стремянка С1					1шт.(лист)
ОГ1	сложный		Ограждение ОГ1					1шт.(лист)
ОГ2	сложный		Ограждение ОГ2					2шт.(лист)
ОГС1	сложный		Ограждение стремянки	ОГС1				1шт.(лист)

Взамен инв. N

Подпись и дата

Инв. N подл.

Изм.	Кол.уч.	Лист	N док.	Подпись	Дата
Разработал		Свирина			
Проверил		Белоконь			
Гл.спец.		Белоконь			
Н.контр.		Марченко			

122/09-2023-АС1

Техническое перевооружение подготовительного (подработочного) (дробильного) отделения с установкой в нем весоизмерительного оборудования на кондитерской фабрике ООО "Степь-Инвестиции по адресу: Ростовская обл., Аксайский р-н, х.Александровка, ул.Вишневая, 24

Подготовительное (подработочное) (дробильное) отделение (цех казинаков)

Стадия	Лист	Листов
Д	7	

Схема расположения проектируемых металлических конструкций на отм. +7.450

ООО "ТРИТЭРА-С" г.Ростов-на-Дону

Формат А3

3 – 3

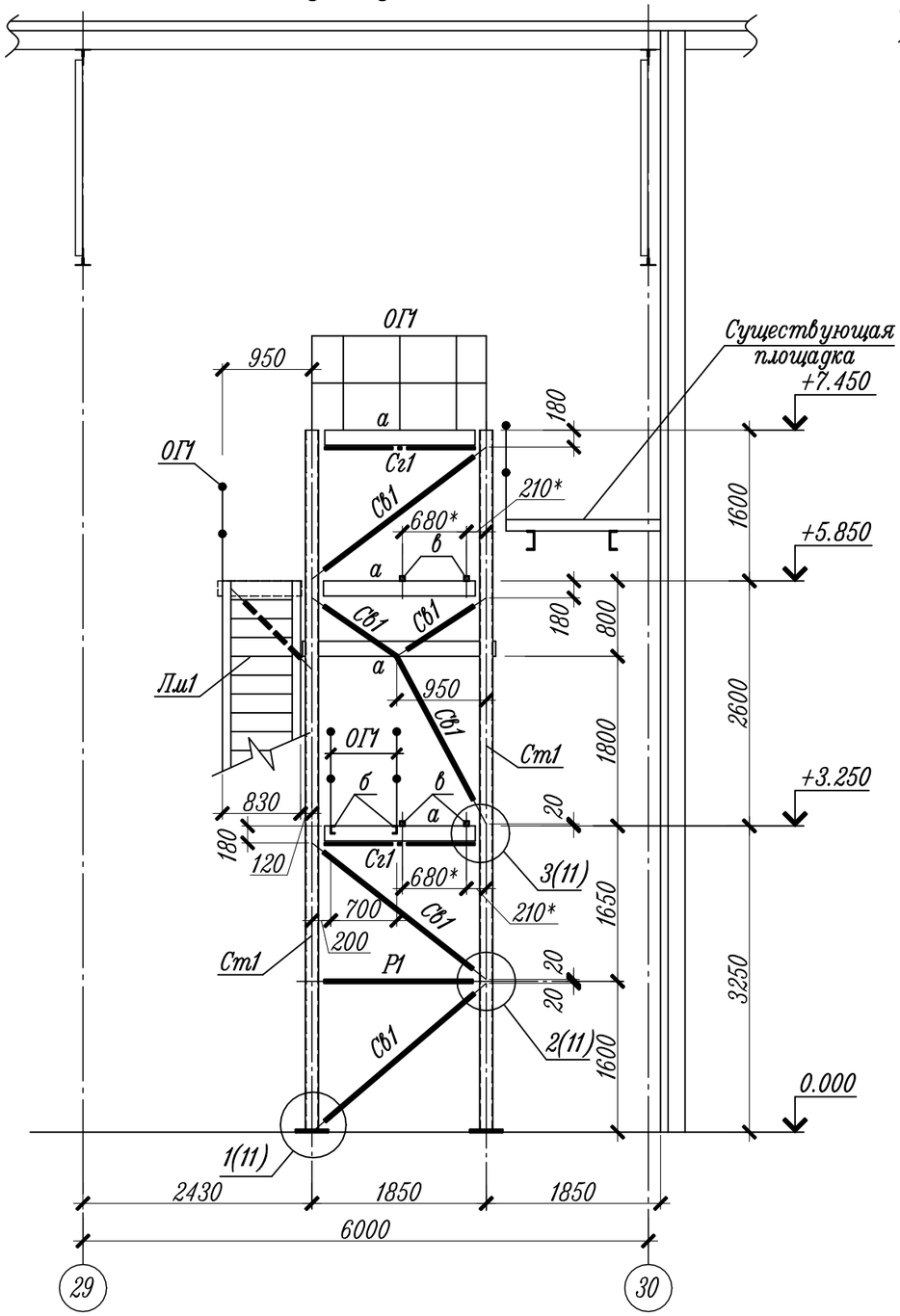

4 – 4

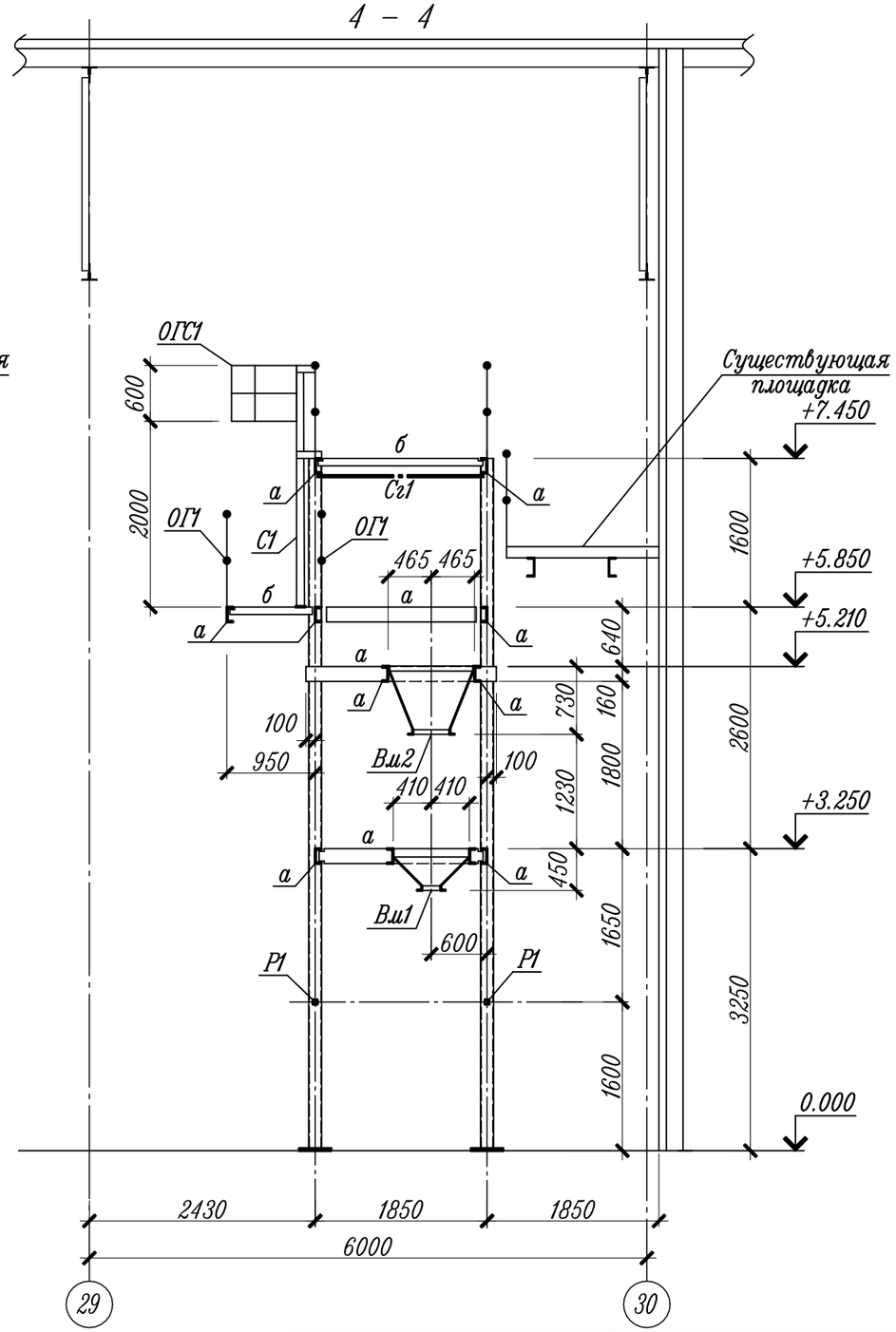

1. Ведомость элементов см. на листе 7.
2. Размеры со знаком "*" уточнить по месту.

						122/09-2023-АС1
						Техническое перевооружение подготовительного (подработочного) (дробильного) отделения с установкой в нем весоизмерительного оборудования на кондитерской фабрике ООО "Степь-Инвестиции по адресу: Ростовская обл., Аксайский р-н, х.Александровка, ул.Вишневая, 24
Изм.	Кол.уч.	Лист	N док.	Подпись	Дата	
Разработал		Свирина				Подготовительное (подработочное) (дробильное) отделение (цех казинаков)
Проверил		Белоконь				Стадия: Д; Лист: 8; Листов:
Гл.спец.		Белоконь				
Н.контр.		Марченко				Разрезы 3-3, 4-4
						ООО "ТРИТЭРА-С" г.Ростов-на-Дону

Формат А3

Взамен инв. N | Подпись и дата | Инв. N подл.

5 – 5

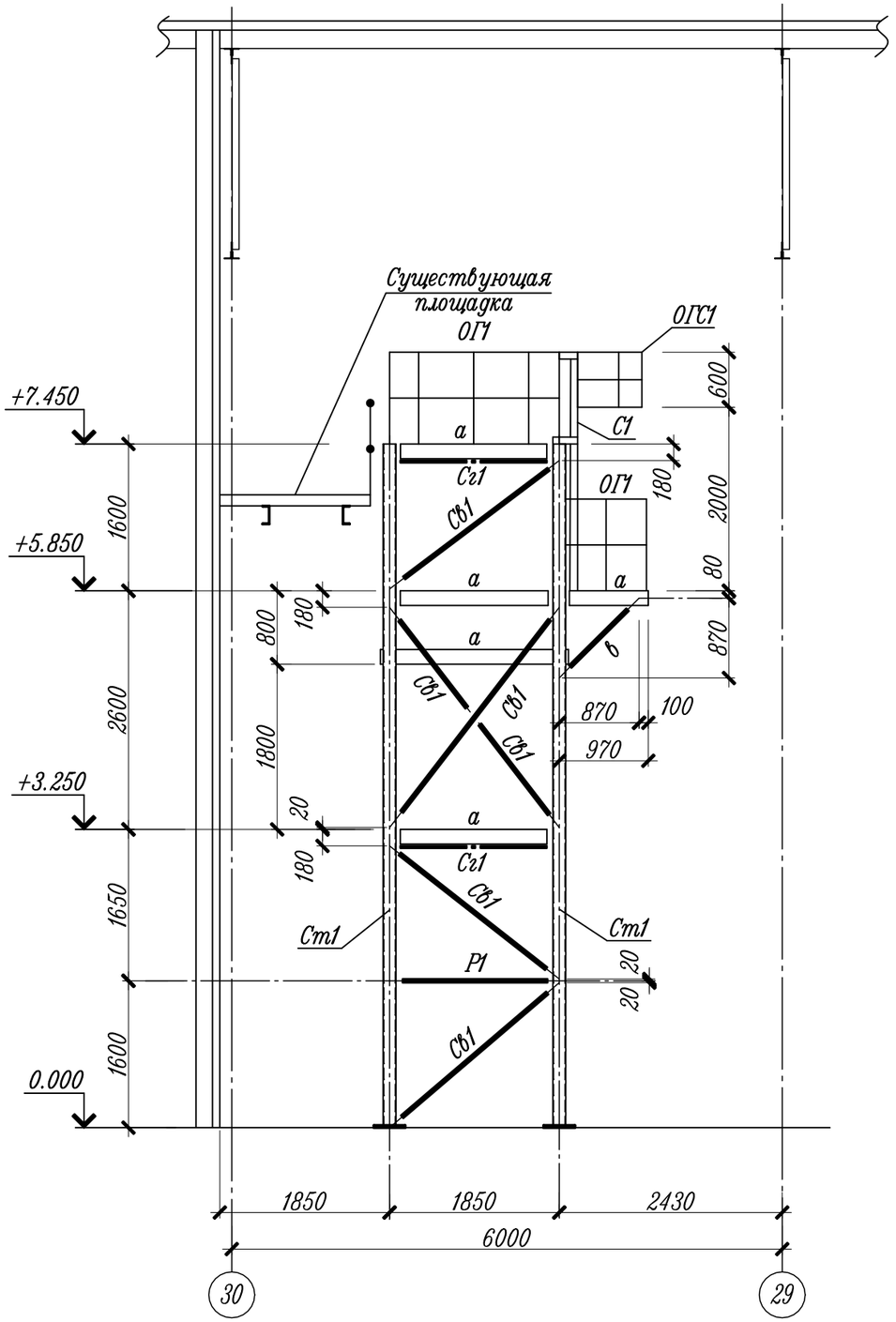

6 – 6

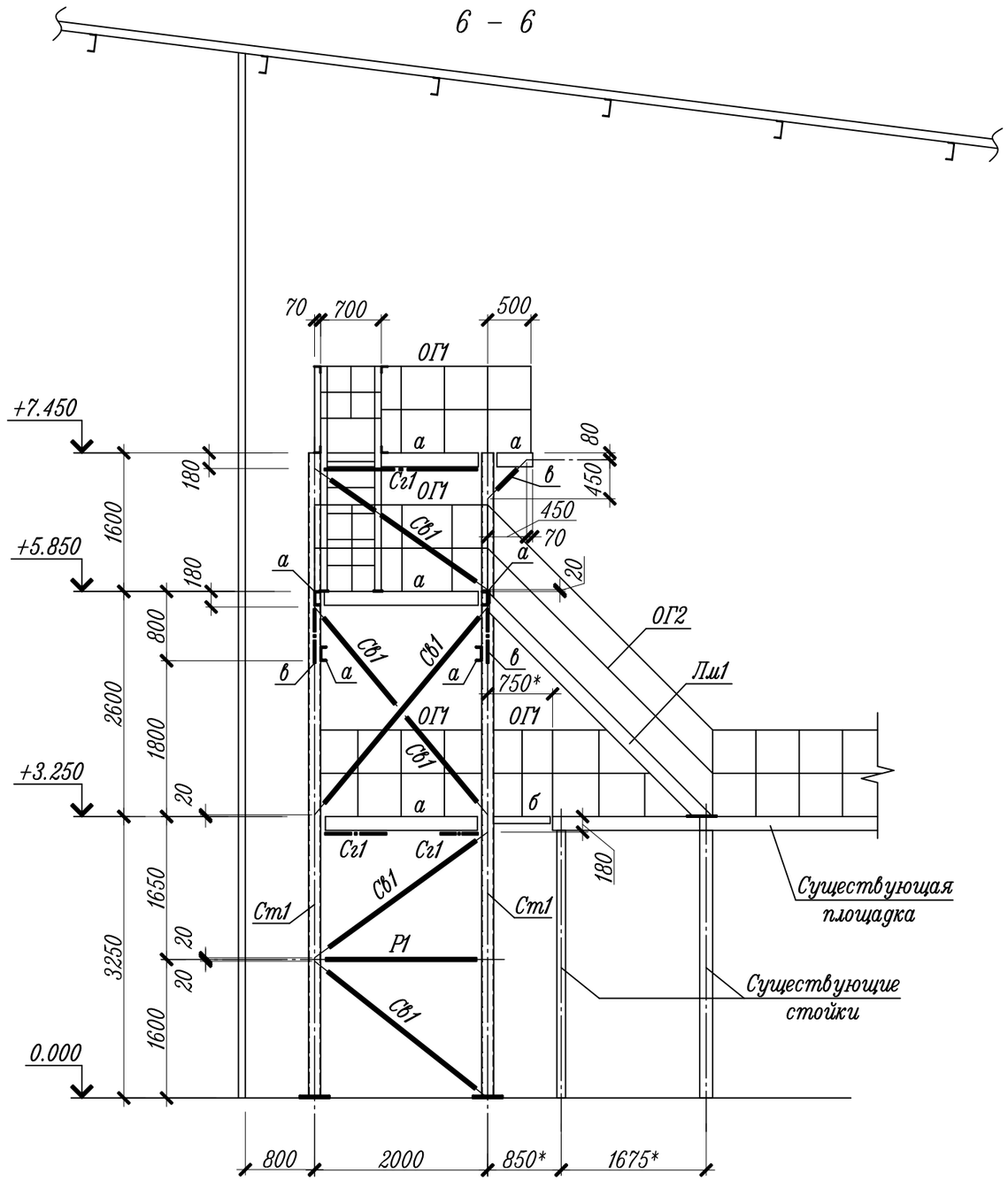

1. Ведомость элементов см. на листе 7.
2. Размеры со знаком "*" уточнить по месту.

Изм.	Кол.уч.	Лист	N док.	Подпись	Дата	122/09-2023-АС1			
						Техническое перевооружение подготовительного (подработочного) (дробильного) отделения с установкой в нем весоизмерительного оборудования на кондитерской фабрике ООО "Степь-Инвестиции по адресу: Ростовская обл., Аксайский р-н, х.Александровка, ул.Вишневая, 24			
Разработал		Свирина				Подготовительное (подработочное) (дробильное) отделение (цех казинаков)	Стадия	Лист	Листов
Проверил		Белоконь					Д	9	
Гл.спец.		Белоконь							
Н.контр.		Марченко				Разрезы 5-5, 6-6	ООО "ТРИТЭРА-С" г.Ростов-на-Дону		

Взамен инв. N

Подпись и дата

Инв. N подл.

Формат А3

7 – 7

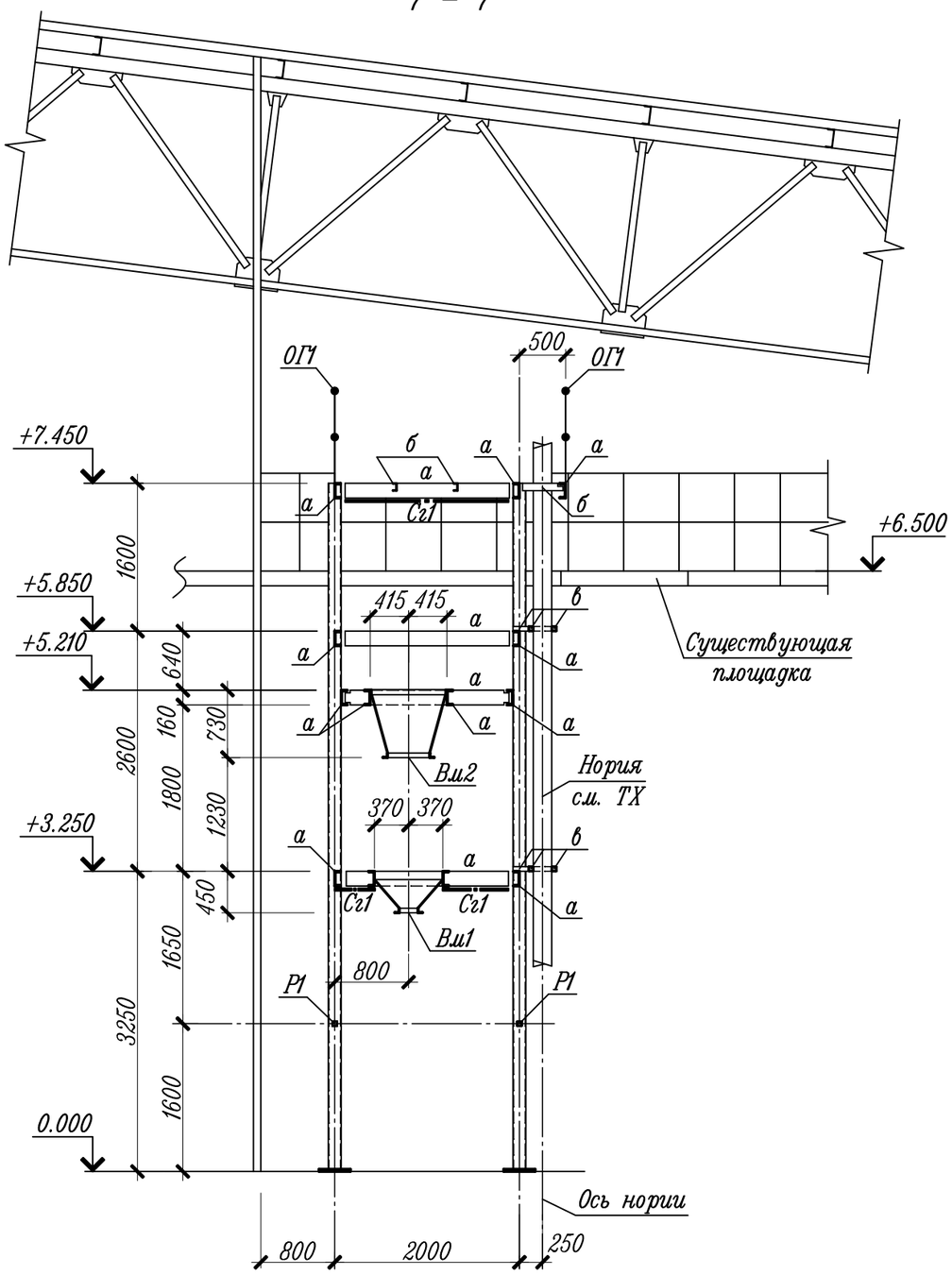

8 – 8

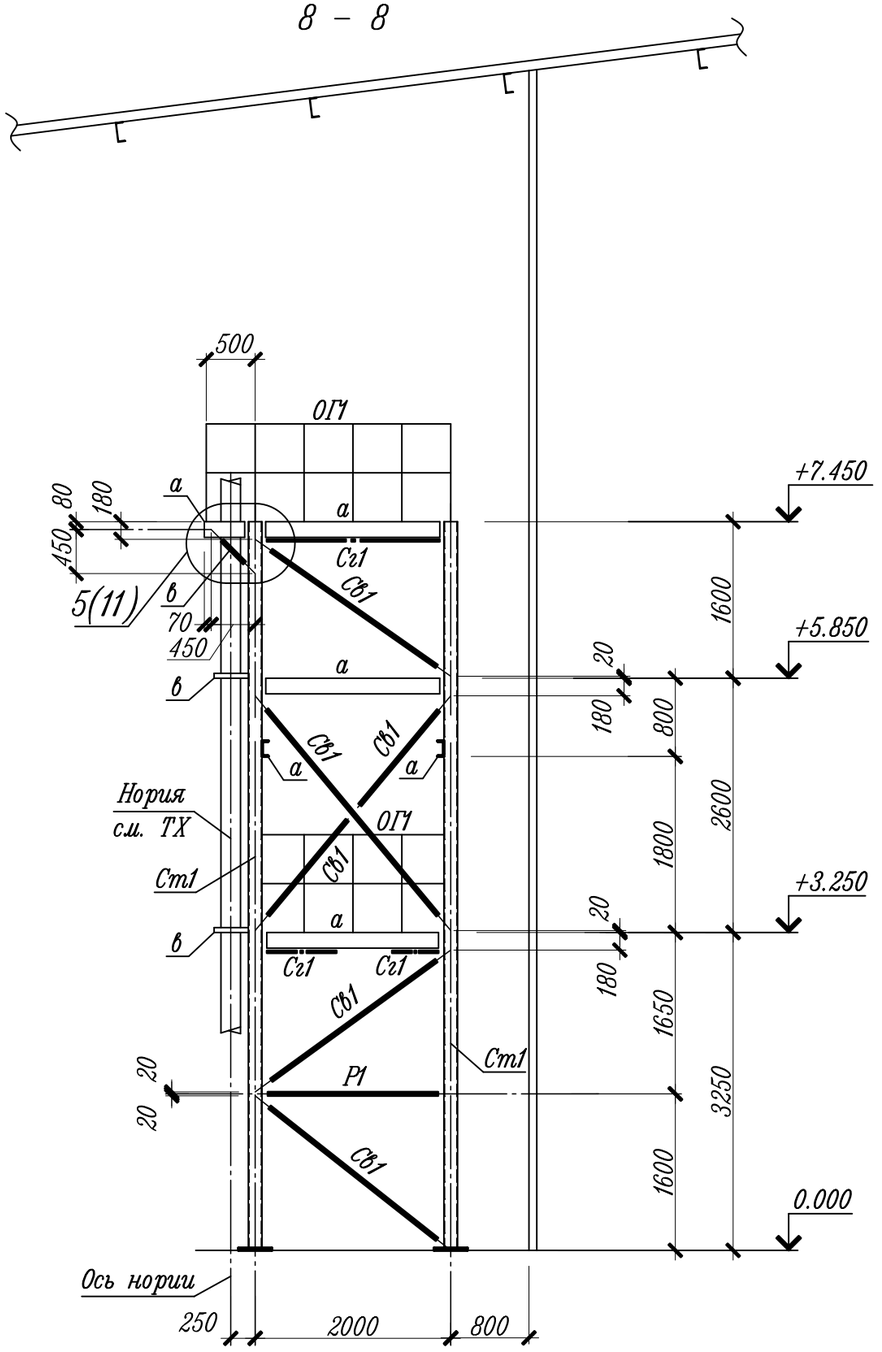

1. Ведомость элементов см. на листе 7.

						122/09-2023-АС1	
						Техническое перевооружение подготовительного (подработочного) (дробильного) отделения с установкой в нем весоизмерительного оборудования на кондитерской фабрике ООО "Степь-Инвестиции по адресу: Ростовская обл., Аксайский р-н, х.Александровка, ул.Вишневая, 24	
Изм.	Кол.уч.	Лист	N док.	Подпись	Дата		
Разработал		Свирина				Подготовительное (подработочное) (дробильное) отделение (цех казинаков)	Стадия: Д; Лист: 10; Листов:
Проверил		Белоконь					
Гл.спец.		Белоконь					
Н.контр.		Марченко				Разрезы 7-7, 8-8	ООО "ТРИТЭРА-С" г.Ростов-на-Дону

Взамен инв. N

Подпись и дата

Инв. N подл.

Формат А3

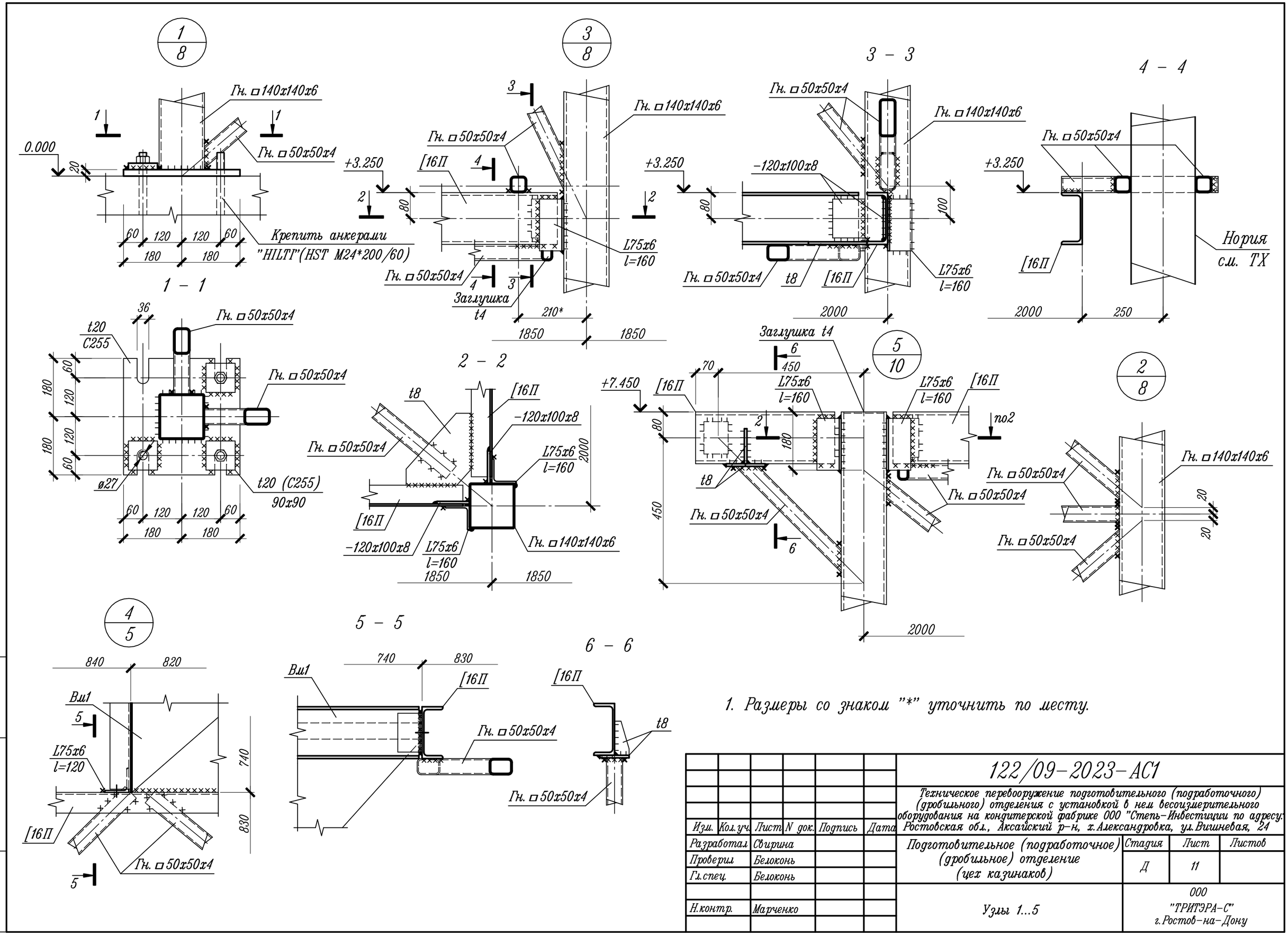

1. Размеры со знаком "*" уточнить по месту.

						122/09-2023-АС1			
						Техническое перевооружение подготовительного (подработочного) (дробильного) отделения с установкой в нем весоизмерительного оборудования на кондитерской фабрике ООО "Степь-Инвестиции по адресу: Ростовская обл., Аксайский р-н, х.Александровка, ул.Вишневая, 24			
Изм.	Кол.уч.	Лист	N док.	Подпись	Дата				
Разработал		Свирина				Подготовительное (подработочное) (дробильное) отделение (цех казинаков)	Стадия	Лист	Листов
Проверил		Белоконь					Д	11	
Гл.спец.		Белоконь							
						Узлы 1...5	ООО "ТРИТЭРА-С" г.Ростов-на-Дону		
Н.контр.		Марченко							

Инв. N подл. | Подпись и дата | Взамен инв. N

Формат А3

Воронка Вм1

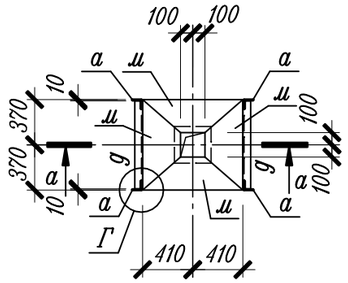

Воронка Вм2

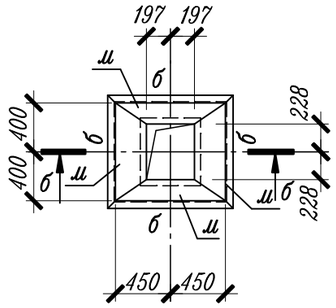

а – а

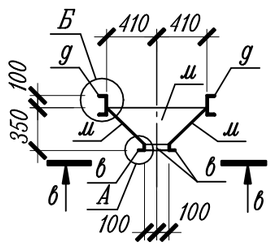

б – б

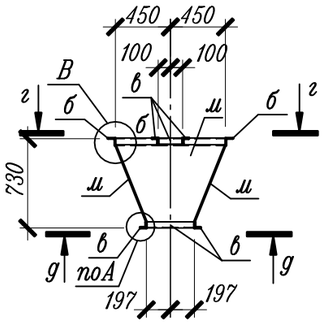

в – в

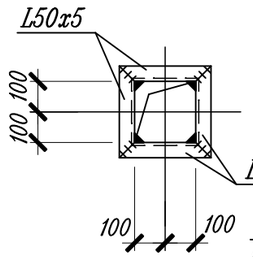

г – г

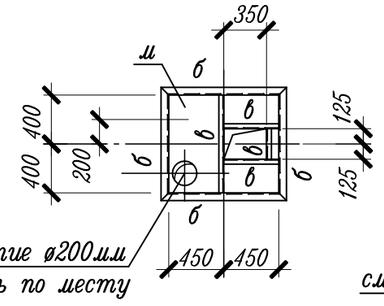

д – д

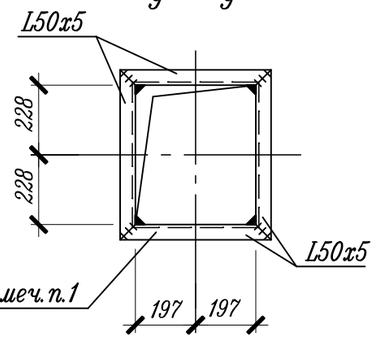

Ведомость элементов

Марка элемента	Сечение			Усилие для прикрепления			Наименование или марка материала	Примечание
	эскиз	поз.	состав	А, кН	N, кН	М, кН*м		
а	⌐		L75х6				С245	
б	⌐		L63х5					
в	⌐		L50х5					
г	•		ø20А240				Ст3пс	
д	[		[16П				С245	
е	⌐		L40х4					
ж	—		Рифл.t4				С235	
и	—		t8				С245	
к	□		Тр.□25х25х1.5				ВСт2пс	
л	—		–150х4				С245	
м	—		t4					
н	—		–40х4					

Г

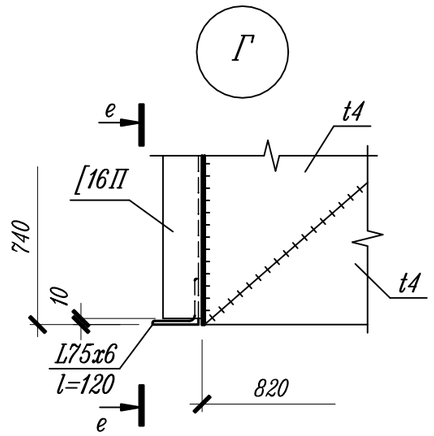

е – е

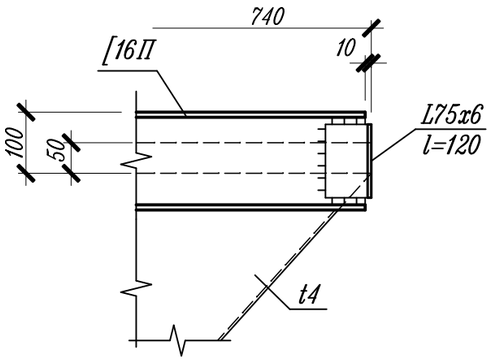

А

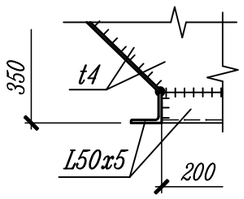

Б

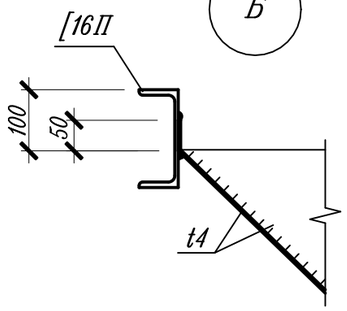

В

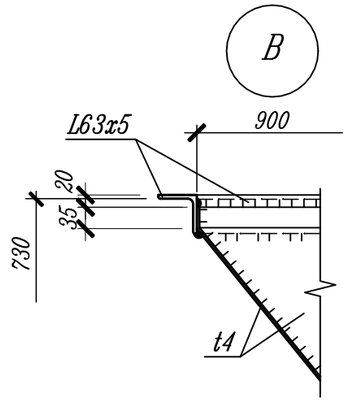

1. Отверстия для крепления фланца мягкой вставки просверлить по месту .

Изм.	Кол.уч.	Лист	N док.	Подпись	Дата	122/09–2023–АС1			
						Техническое перевооружение подготовительного (подработочного) (дробильного) отделения с установкой в нем весоизмерительного оборудования на кондитерской фабрике ООО "Степь–Инвестиции по адресу: Ростовская обл., Аксайский р–н, х.Александровка, ул.Вишневая, 24			
Разработал		Свирина				Подготовительное (подработочное) (дробильное) отделение (цех казинаков)	Стадия	Лист	Листов
Проверил		Белоконь					Д	12	
Гл.спец.		Белоконь							
Н.контр.		Марченко				Воронки Вм1, Вм2	ООО "ТРИТЭРА–С" г.Ростов–на–Дону		

Формат А3

Взамен инв. N | Подпись и дата | Инв. N подл.

Марш лестничный Лм1

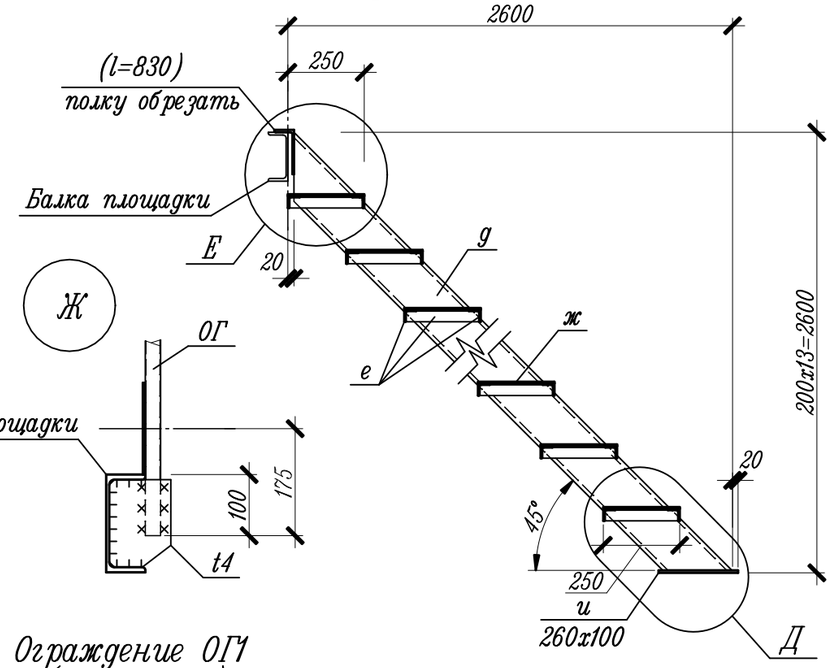

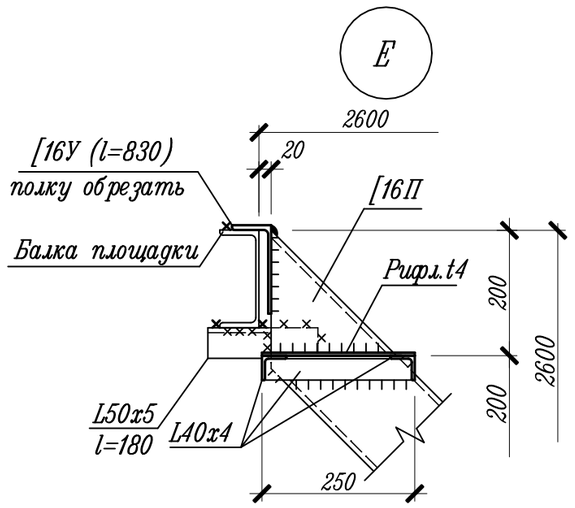

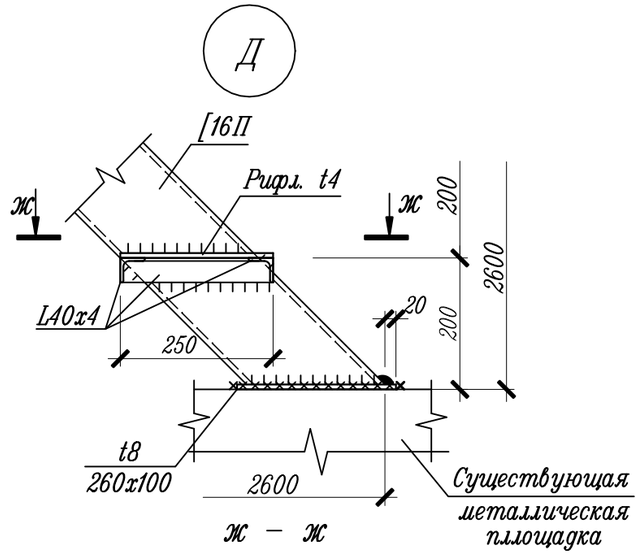

ж – ж

Стремянка С1

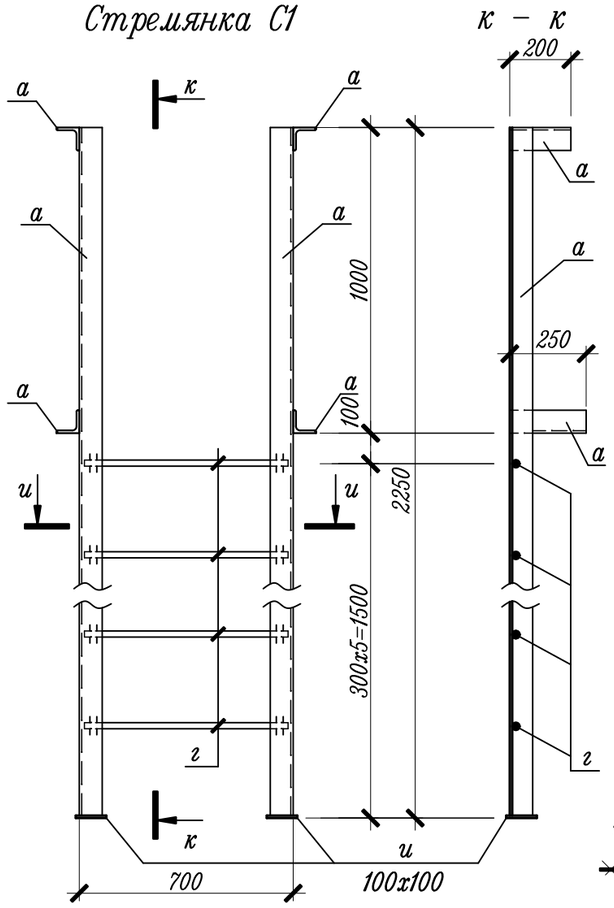

к – к

и – и

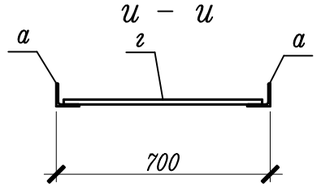

Ограждение 0Г1 (фрагмент)

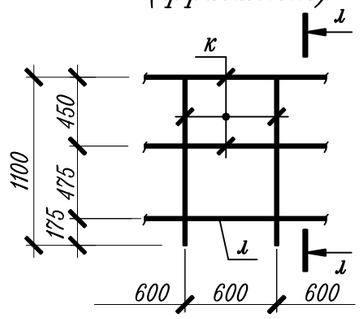

л – л

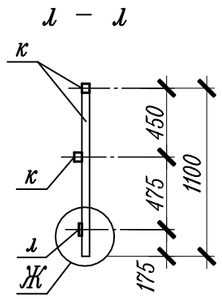

м – м

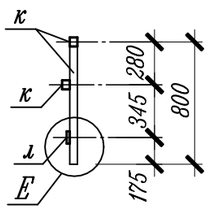

Ограждение стремянки 0ГС1

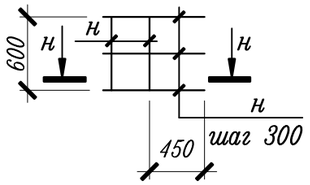

Н – Н

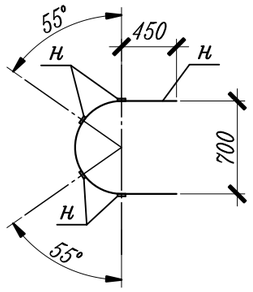

Ограждение 0Г2

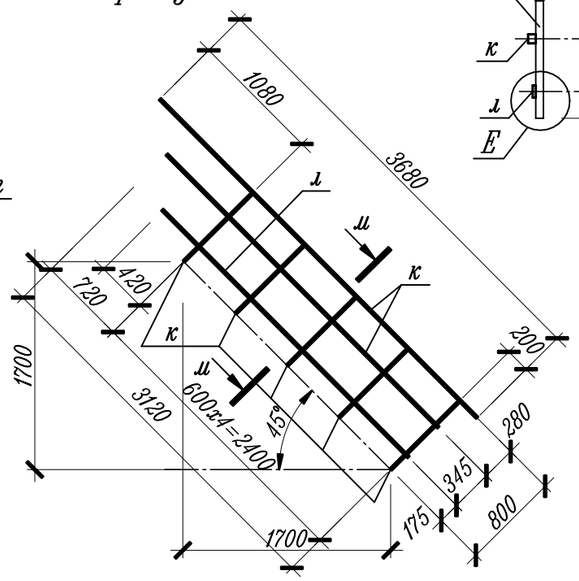

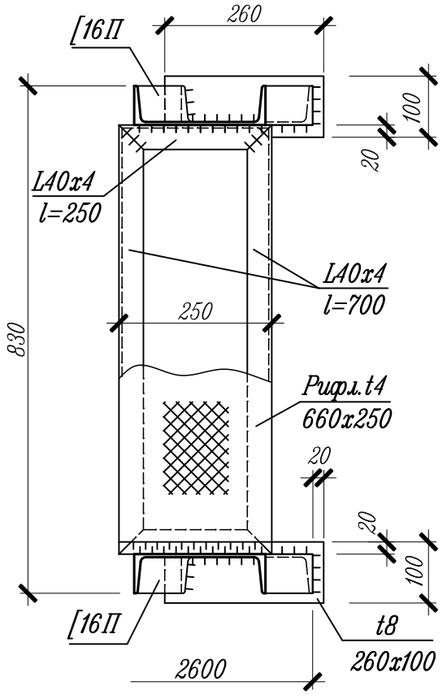

1. Ведомость элементов см. на листе

						122/09-2023-АС1	
						Техническое перевооружение подготовительного (подработочного) (дробильного) отделения с установкой в нем весоизмерительного оборудования на кондитерской фабрике ООО "Степь-Инвестиции по адресу: Ростовская обл., Аксайский р-н, х.Александровка, ул.Вишневая, 24	
Изм.	Кол.уч.	Лист	N док.	Подпись	Дата		
Разработал		Свирина				Подготовительное (подработочное) (дробильное) отделение (цех казинаков)	Стадия: Д; Лист: 13; Листов:
Проверил		Белоконь					
Гл.спец.		Белоконь					
Н.контр.		Марченко				Марш лестничный Лм1. Стремянка С1. Ограждения 0Г1, 0Г2, 0ГС1	ООО "ТРИТЭРА-С" г.Ростов-на-Дону

Взамен инв. N | Подпись и дата | Инв. N подл.

Формат А3

Спецификация металлопроката

Наименование профиля ГОСТ, ТУ	Наименование или марка металла ГОСТ, ТУ	Номер или размеры профиля, мм	N по порядку	Масса металла по элементам конструкций, т					Общая масса, т
				Стойки	Балки	Связи, распорки, подкосы	Воронки	Лестницы, стремянки, ограждения	
1	2	3	4	5	6	7	8	9	10
Швеллеры стальные горячекатаные ГОСТ 8240-97	С245 ГОСТ 27772-2015	[16П			0.62		0.02	0.12	0.76
		[8П			0.07				0.07
	Итого				0.69		0.02	0.12	0.83
Всего профиля					0.69		0.02	0.12	0.83
Уголки стальные равнополочные горячекатаные ГОСТ 8509-93	С245 ГОСТ 27772-2015	L75x6		0.03	0.03		0.01	0.04	0.11
		L63x5					0.02		0.02
		L50x5					0.02	0.01	0.03
		L40x4						0.06	0.06
	Итого			0.03	0.03		0.05	0.11	0.22
Всего профиля				0.03	0.03		0.05	0.11	0.22
Прокат листовой горячекатаный ГОСТ 19903-2015	С255 ГОСТ 27772-2015	t20		0.11					0.11
	Итого			0.11					0.11
	С245 ГОСТ 27772-2015	t8			0.03	0.03		0.01	0.07
		t4					0.13	0.14	0.27
	Итого				0.03	0.03	0.13	0.15	0.34
Всего профиля				0.11	0.03	0.03	0.13	0.15	0.45
Профили стальные гнутые замкнутые сварные квадратные и прямоугольные для строительства по ГОСТ 30245-2003	С 245 ГОСТ 27772-2015	Тр.□140x140x6		0.73					0.73
		Тр.□ 50x50x4			0.03	0.08			0.11
	Итого			0.73	0.03	0.08			0.84
Всего профиля				0.73	0.03	0.08			0.84
Листы стальные с ромбическим и чечевичным рифлением по ГОСТ 8568-77	С235 ГОСТ 27772-2015	Рифл. t4			0.34			0.07	0.41
	Итого				0.34			0.07	0.41
Всего профиля					0.34			0.07	0.41

Спецификация металлопроката

Наименование профиля ГОСТ, ТУ	Наименование или марка металла ГОСТ, ТУ	Номер или размеры профиля, мм	N по порядку	Масса металла по элементам конструкций, т					Общая масса, т
				Стойки	Балки	Связи, распорки, подкосы	Воронки	Лестницы, стремянки, ограждения	
1	2	3	4	5	6	7	8	9	10
Трубы стальные прямоугольные ГОСТ 8639-82	Ст2пс ГОСТ 13663-86	Тр□25x25x1.5						0.13	0.13
	Итого							0.13	0.13
Всего профиля								0.13	0.13
Сталь горячекатанная для армирования железобетонных конструкций по ГОСТ 5781-82	Ст3пс ГОСТ 13663-86	ø20А240						0.01	0.01
	Итого							0.01	0.01
Всего профиля								0.01	0.01
Всего масса металла				0.87	1.12	0.11	0.20	0.59	2.89
В том числе по маркам	С 255			0.11					0.11
	С 245			0.76	0.78	0.11	0.20	0.38	2.23
	С 235				0.34			0.07	0.41
	Ст2пс							0.13	0.13
	Ст3пс							0.01	0.01

1. Потребность металла определена в натуральной массе по рабочим чертежам без учета на отходы 3,3% (по письму Госстроя Р.Ф. N12-188 от 28 июля 1993г.) и уточнения массы конструкций в деталировочных чертежах (КМД) в размере 3% от массы металла (СН 460-74 Госстрой СССР, М.1978г.).
2. 1% на сварные швы не учтен.

Взамен инв. N

Подпись и дата

Инв. N подл.

Изм.	Кол.уч.	Лист	N док.	Подпись	Дата	122/09-2023-АС1			
						Техническое перевооружение подготовительного (подработочного) (дробильного) отделения с установкой в нем весоизмерительного оборудования на кондитерской фабрике ООО "Степь-Инвестиции по адресу: Ростовская обл., Аксайский р-н, х.Александровка, ул.Вишневая, 24			
Разработал		Свирина				Подготовительное (подработочное) (дробильное) отделение (цех казинаков)	Стадия	Лист	Листов
Проверил		Белоконь					Д	14	
Гл.спец.		Белоконь							
Н.контр.		Марченко				Спецификация металлопроката	ООО "ТРИТЭРА-С" г.Ростов-на-Дону		

Формат А3